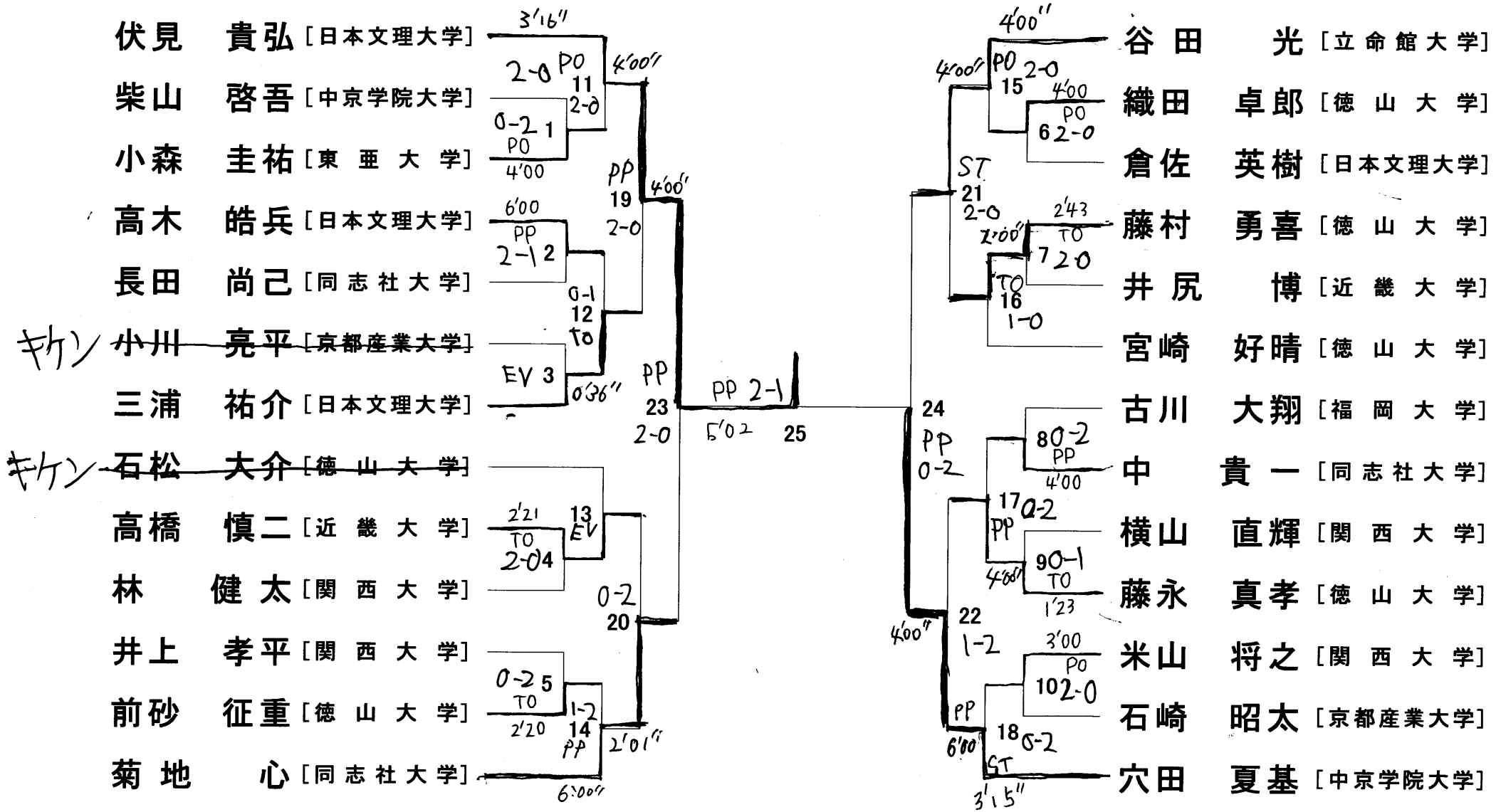グレコローマンスタイル74Kg級