84 kg

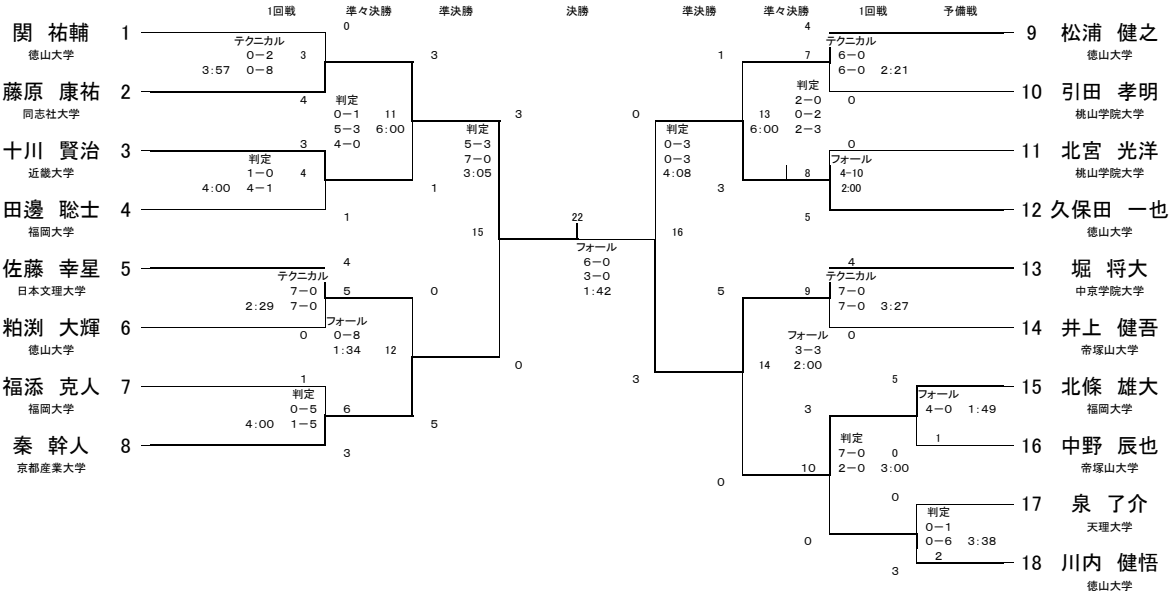
1回戦
準々決勝
準決勝
決勝
準決勝
準々決勝
1回戦
予備戦
関 祐輔 1
徳山大学
藤原 康祐 2
同志社大学
十川 賢治 3
近畿大学
田邊 聡士 4
福岡大学
佐藤 幸星 5
日本文理大学
粕渕 大輝 6
徳山大学
福添 克人 7
福岡大学
秦 幹人 8
京都産業大学
9 松浦 健之
徳山大学
10 引田 孝明
桃山学院大学
11 北宮 光洋
桃山学院大学
12 久保田 一也
徳山大学
13 堀 将大
中京学院大学
14 井上 健吾
帝塚山大学
15 北條 雄大
福岡大学
16 中野 辰也
帝塚山大学
17 泉 了介
天理大学
18 川内 健悟
徳山大学

敗者復活戦
2回戦
3位決定戦
関 祐輔 1
徳山大学
十川 賢治 3
近畿大学
秦 幹人 8
京都産業大学
敗者復活戦
3位決定戦
2回戦
1回戦
14 井上 健吾
帝塚山大学
15 北條 雄大
福岡大学
12 久保田 一也