男子カデットの部（グレコ）

42 kg級

優勝:　香川 智彦

1 山口 翔大(大阪府・長尾谷高校)

~~2 佐藤 義朝(三重県・いなべ総合学園高校)~~

3 香川 智彦(奈良県・添上高校)

TV(0-3=0'04")

TO

V(7-0=0'50",4-0=0'1

TV(0-4=1'11")

中村 悠真(京都府・京丹後市立大宮中学校)

加藤 明海(奈良県・天理教校学園高校) 5

46 kg級

優勝:　天野 敬太

1 田中 拓児(静岡県・焼津中央高校)

2 廣田 範久(大阪府・大体大浪商高校)

3 橋本 幸太朗(山梨県・北杜高校)

4 天野 敬太(静岡県・三島高校)

5 岩崎 祐己(熊本県・玉名工業高校)

TV

PO

PO

PP(3-2,1-5,1-3)

SP(8-1,1-4,7-0=1'52")

PP(1-5,1-1)

TV

PP

TO

SP

森浦 優人(徳島県・池田高校) 6

矢郷 勇樹(富山県・富山第一高校) 7

奥川 拓弥(三重県・松阪工業高校) 8

山下 悦治(石川県・金沢市立工業高校) 9

~~石原 睦巳(東京都・國學院高校)~~ 10

杉本 涼輔(岐阜県・中津商業高校) 11

50 kg級

優勝:　中野 智章

1 石橋 宏昭(佐賀県・鹿島実業高校)

2 辻 宏樹(和歌山県・紀北工業高校)

3 松田 武浩(福岡県・築上西高校)

~~4 鈴木 雄大(栃木県・足工大附高校)~~

~~5 宇佐見 直人(秋田県・秋田商業高校)~~

6 堀 元紀(栃木県・宇都宮商業高校)

7 川野 陽介(宮崎県・宮崎日大高校)

8 高田 裕太(奈良県・大和広陵高校)

9 石丸 拓(山梨県・韮崎工業高校)

PP

TV

TO

5

5-5,1-10=1'41",0-6=0'46")

PP

PO

PP

SP(0-7=1'17",1-7=1'30")

ST(0-7=1'17",0-7=1'22")

TO

PP

TO

PP

TV

TO

TO

ST

TO

~~尾崎 翔太(奈良県・大和広陵高校)~~ 10

吉田 成仁(福岡県・東福岡高校) 11

濱田 慧(三重県・鳥羽高校) 12

千木 翔平(大分県・日本文理大附高校) 13

広川 覚史(富山県・富山第一高校) 14

~~田畑 信之介(神奈川県・少年工科学校)~~ 15

~~山田 礼陽(埼玉県・花咲徳栄高校)~~ 16

中野 智章(静岡県・焼津中央高校) 17

中野 功貴(大阪府・高石高校) 18

~~清水 正文(山梨県・韮崎工業高校)~~ 19

男子カデットの部（グレコ）

54 kg級

優勝:　金沢 翔太

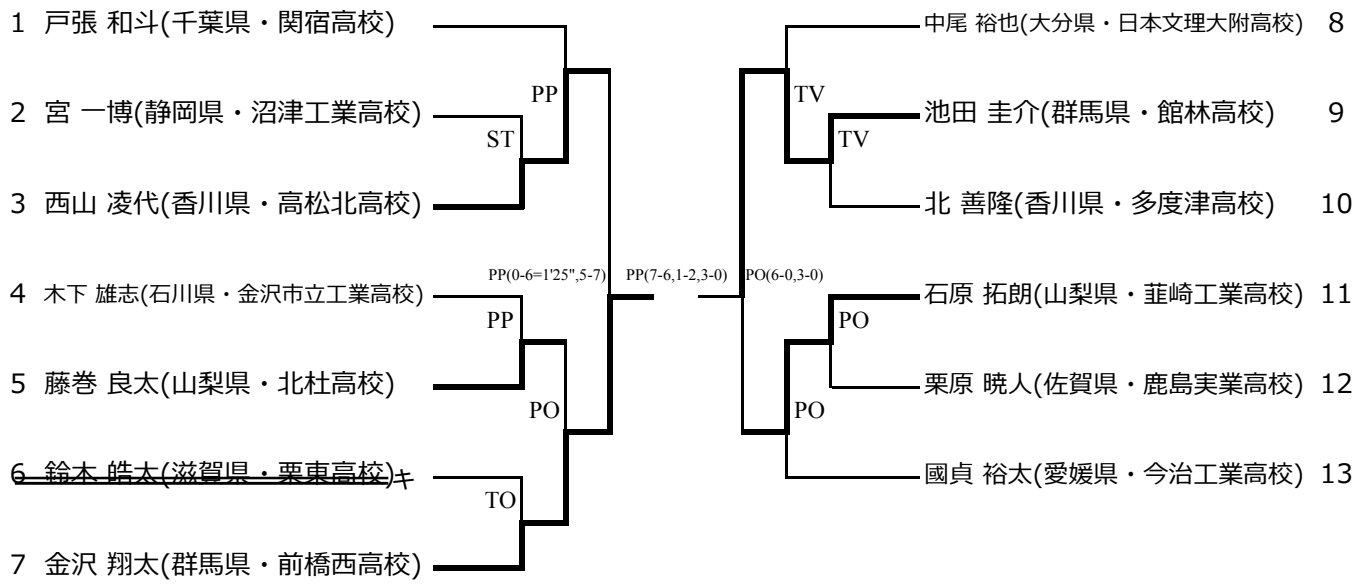

58 kg級

優勝:　青木 成樹

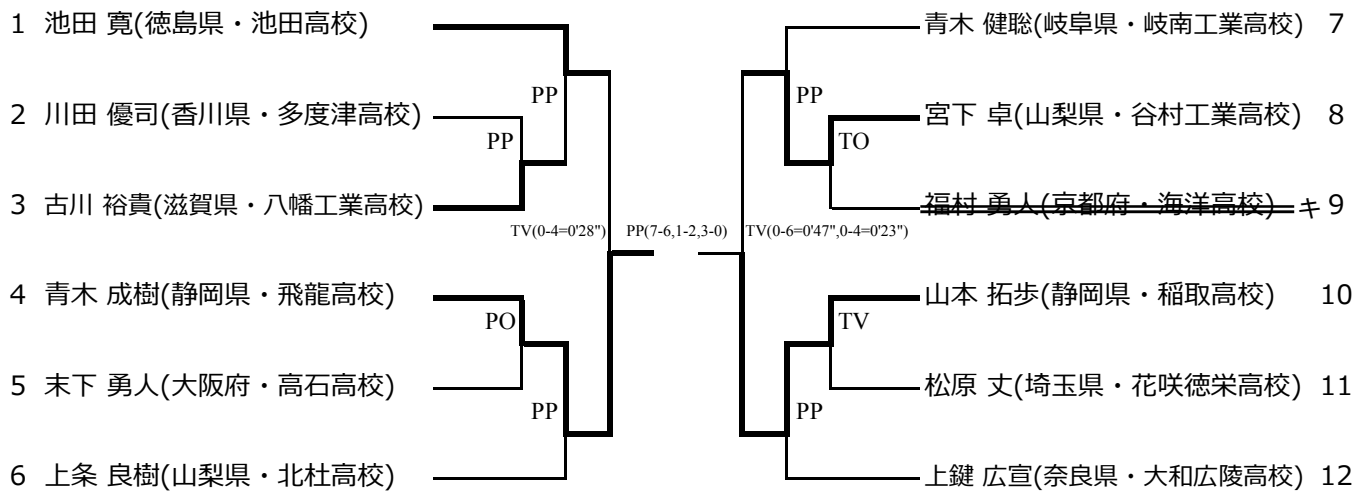

63 kg級

優勝:　米山 聡教

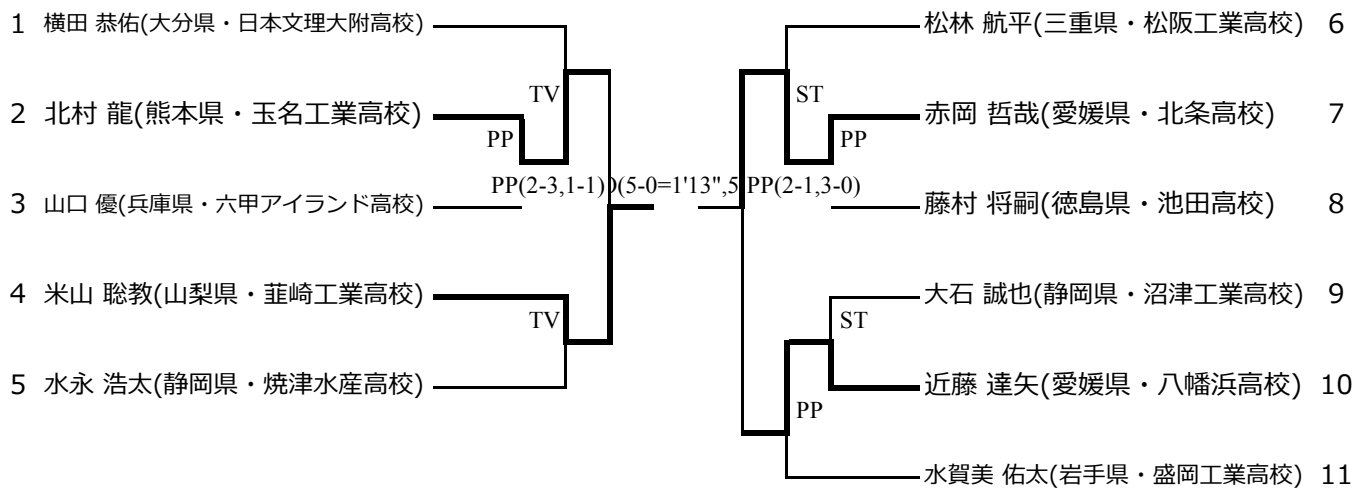

男子カデットの部（グレコ）

69 kg級

優勝:　花山 和寛

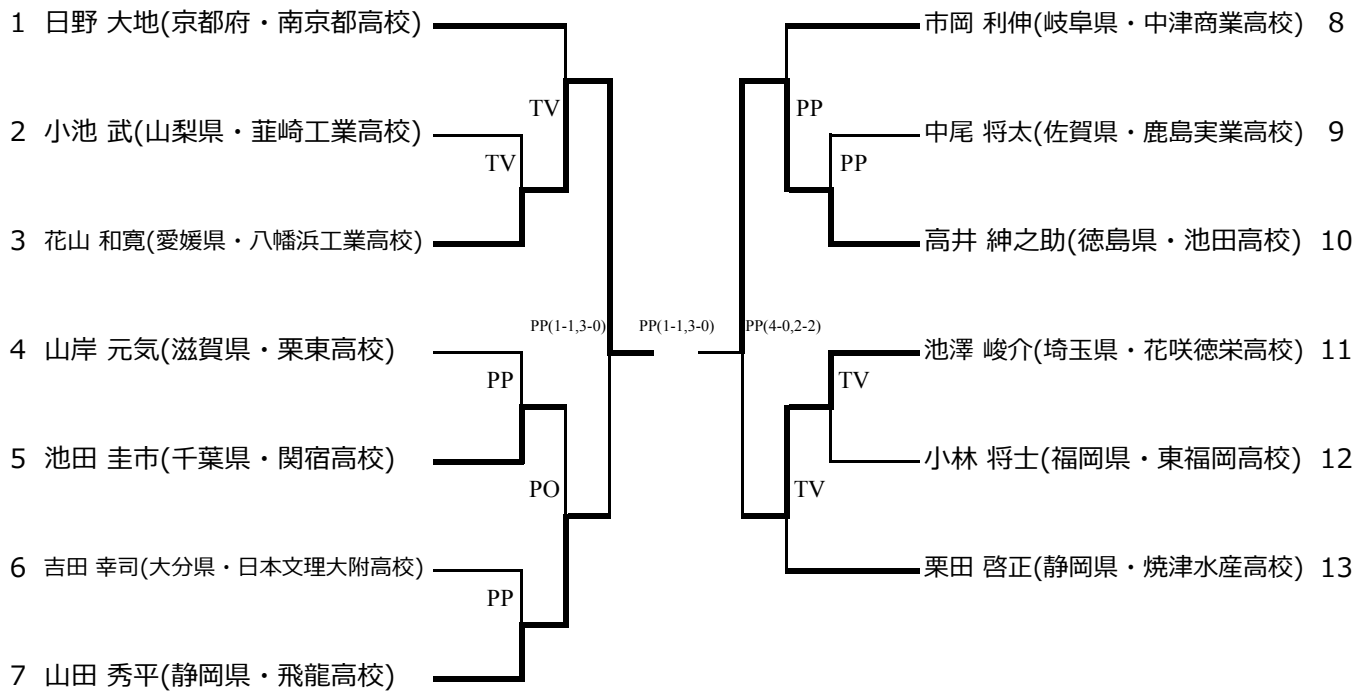

76 kg級

優勝:　細谷 翔太朗

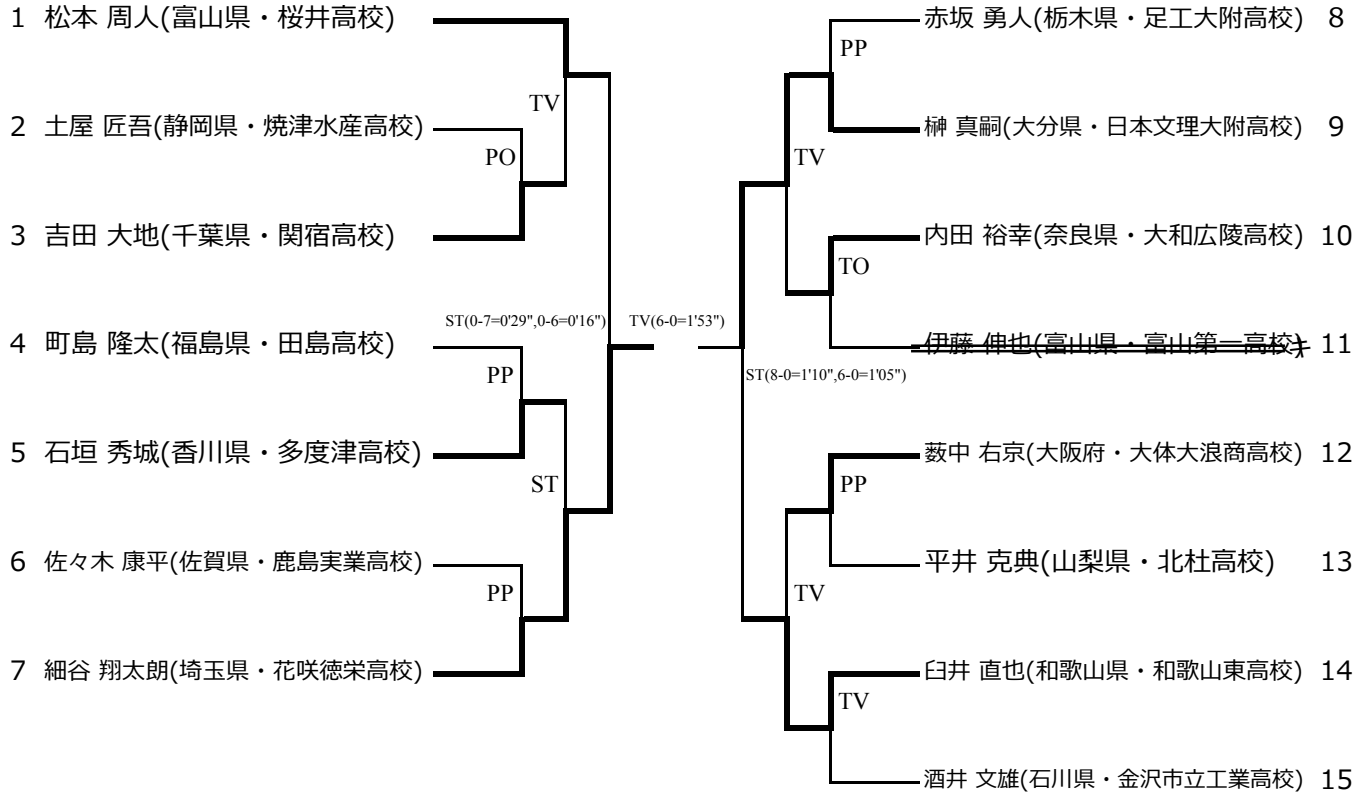

男子カデットの部（グレコ）

85 kg級

優勝:　大坂 昂

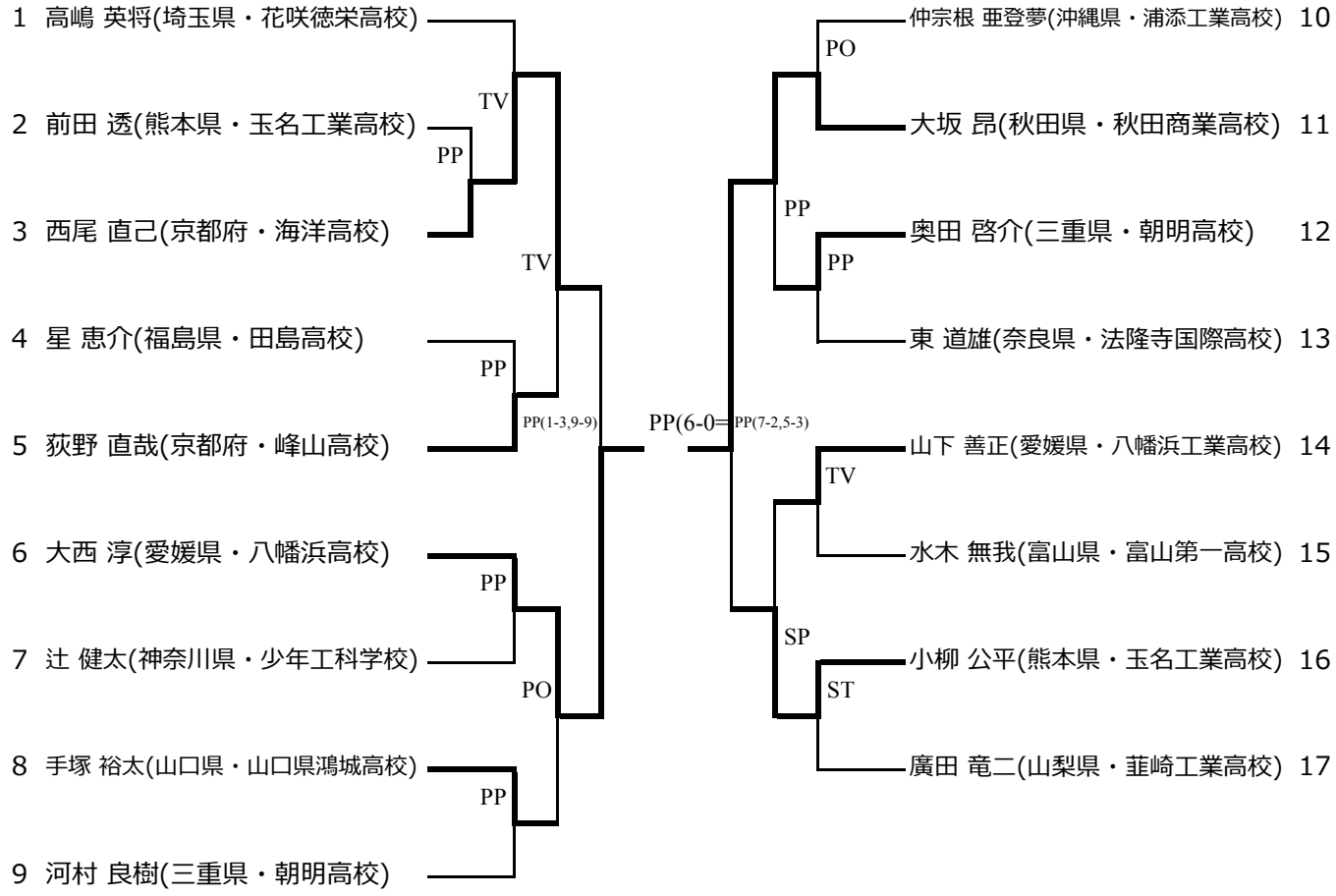

100 kg級
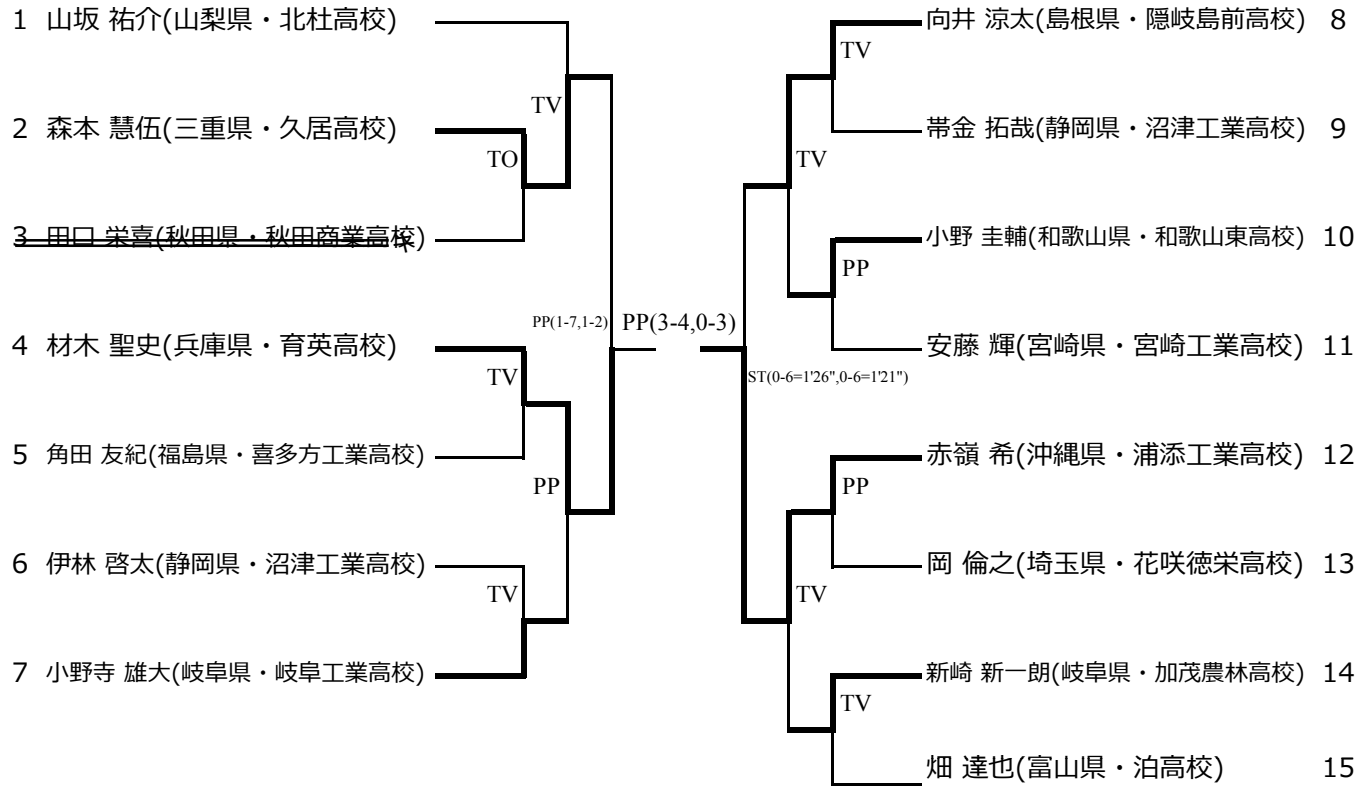
優勝:　赤嶺 希